http://go.acer.com/?id=17883

Quick Start Guide

Panduan ringkas
Stručná příručka
Hurtig start-guide
Schnellstartanleitung
Guía de inicio rápido
Höôùng daãn söû duïng nhanh
Guide de démarrage rapide
Vodič za brzi početak rada
Guida rapida
Gyors üzembe helyezési útmutató
Snelstartgids
Hurtigstartveiledning
Instrukcja szybkiego uruchomienia
Guia de consulta rápida
Краткое руководство
Hızlı başlangıç kılavuzu
Қысқаша нұсқаулық
Tez İşəsalma Təlimatı

Ghid de pornire rapidă
Priročnik za hiter začetek
Stručná príručka
Pikaopas
Snabbstartguide
Ръководство за бърз старт
Οδηγός γρήγορης εκκίνησης
快速使用指南
快速入门指南
クイックスタート ガイド
คู่มือการเริ่มใช้งานอย่าง รวดเร็ว
빠른 시작 설명서
Vodič za brzo učenje i početak rada
Короткий посібник
початку експлуатації
دليل التشغيل السريع
სწრაფი სტარტის ინსტრუქცია
Համառոտ ուղեցույց

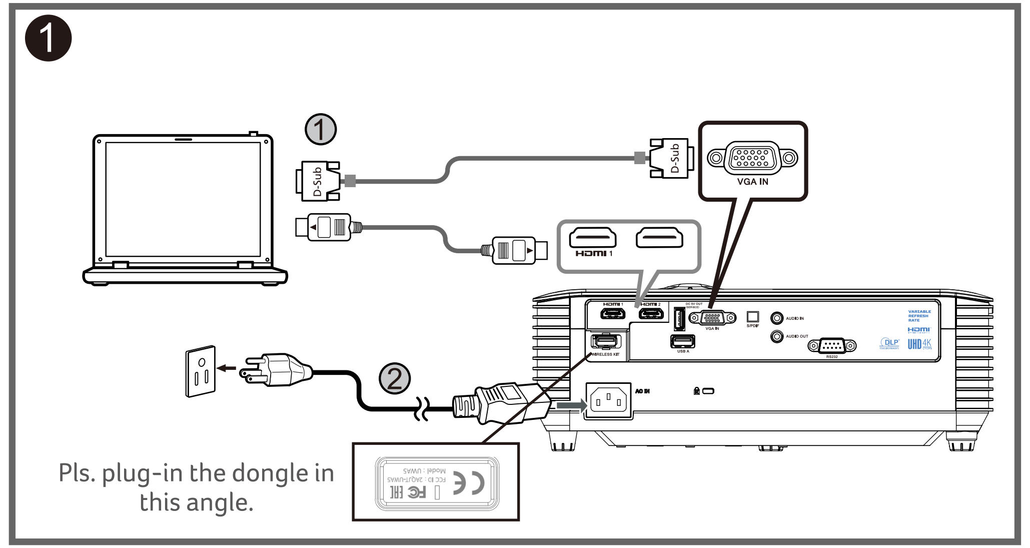

Pls. plug-in the dongle in this angle.

Connecting to a Computer

Menyambung ke Komputer
Připojení k počítači
Tilslutning til en computer
Anschluss an einen Computer
Conexión a un ordenador
Kết nối với Máy tính
Connecter un ordinateur
Povezivanje s računalom
Collegamento a un computer
Csatlakoztatás egy számítógéphez
Verbinden met een computer
Koble til en datamaskin
Podłączanie do komputera
Conectar a um computador
Подключение к компьютеру
Bir bilgisayara bağlama
Компьютерге жалғау
Kompüterə Qoşulma

Conectarea la un computer
Povezovanje z računalnikom
Pripojenie k počítaču
Tietokoneeseen yhdistäminen
Ansluta till en dator
Свързване с компютър
Σύνδεση σε υπολογιστή
連接到電腦
连接到电脑
コンピュータに接続する
การเชื่อมต่อเข้ากับคอมพิวเตอร์
컴퓨터에 연결
Povezivanje sa računarom
Підключення до комп’ютера
الاتصال بجهاز كمبيوتر
კომპიუტერთან შეერთება
Կապակցումը համակարգչին

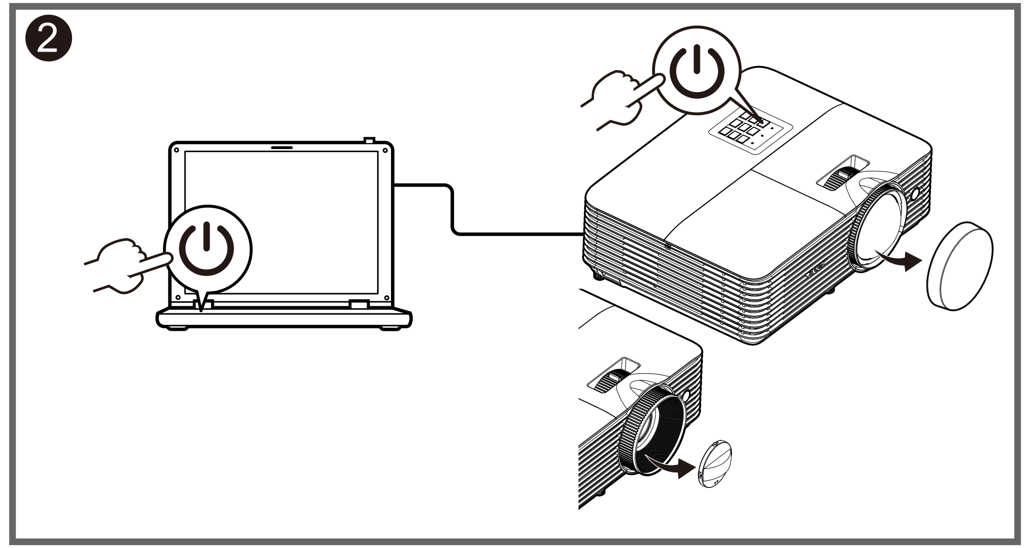

Powering On the Projector

Menyalakan Proyektor
Zapnutí projektoru
Tænd for projektoren
Den Projektor einschalten
Encender el proyector
Bật nguồn trên Máy chiếu
Allumer le projecteur
Uključivanje projektora
Accensione del proiettore
A projektor bekapcsolása
De projector inschakelen
Slå på projektoren
Włączanie projektora
Ligar o projector
Включение проектора
Projektöre Güç Verme
Проекторды іскеқосу
Projektorun Yandırılması

Pornirea proiectorului
Vklop projektorja
Zapnutie projektora
Projektorin virran kytkeminen päälle
Sätta på projektorn
Включване на проектора
Ενεργοποίηση του προβολέα
啟動投影機電源
打开投影机
プロジェクタの電源を入れる
การเปิดใช้เครื่องฉายภาพ
프로젝터 전원 켜기
Uključivanje projektora
Увімкнення живлення проектора
تشغيل جهاز الإسقاط الضوئي
პროექტორთან მიერთება
Պրոյեկտորի միացումը

Note: The Wi-Fi do-ngle cannot be removed after plugged-in.
Catatan: Dongle Wi-Fi tidak bisa dilepas sesudah dicolokkan
Poznámka: Po připojení již nelze adaptér Wi-Fi dongle odpojit.
Bemærk: Wi-Fi-donglen kan ikke fjernes, når den først tilsluttes.
Hinweis: Der WLAN-Dongle kann nach dem Einstecken nicht entfernt werden.
Nota: La llave Wi-Fi no se puede quitar una vez enchufada.
Lưu ý: Không được rút dongle Wi-Fi sau khi đã cắm.
Remarque : Le dongle WiFi ne doit pas être retiré après avoir été branché.
Napomena: Wi-Fi modul ne može se ukloniti nakon ukopčavanja.
Nota: il dongle Wi-Fi non può essere rimosso una volta collegato.
Megjegyzés: a Wi-Fi-kulcs nem távolítható el, miután csatlakoztatták.
NB: de Wi-Fi-dongle kan niet worden verwijderd na aansluiten.
Merk: Wi-Fi-donglen kan ikke fjernes etter at den er satt inn.
Uwaga: po podłączeniu modułu Wi-Fi nie można go wyjąć.
Nota: o adaptador de Wi-Fi não pode ser removido depois de ligado.
Примечание: Электронный ключ Wi-Fi нельзя извлекать после подключения.
Not: Wi-Fi dongle takıldıktan sonra çıkarılamaz.
Ескертпе: Wi-Fi модемін салғаннан кейін алуға болмайды.
Qeyd: Wi-Fi donql qoşulduqdan sonra çıxarıla bilm z.
Notă: Dongle-ul Wi-Fi nu poate fi scos după ce a fost conectat.
Opomba: Zaščitnega ključa Wi-Fi po priključitvi ni mogoče odstraniti.
Poznámka: Wi-Fi USB kľúč nie je možné po pripojení odpojiť.
Huomautus: Wi-Fi-käyttöavainta ei voi poistaa sen liittämisen jälkeen
Obs! Wi-Fi-dongeln kan inte tas bort efter att den har satts in.
Забележка: Wi-Fi ключът за порт не може да се отстрани след поставяне.
Σημείωση: Το Wi-Fi dongle δεν μπορεί να αφαιρεθεί μετά τη σύνδεση.
注意：Wi-Fi dongle插入後請勿拔除。
注意：Wi-Fi dongle插入后不能拔掉。
注：Wi-Fiドングルは接続すると、取り外すことができません。
หมายเหตุ: หลังจากที่เสียบด็องเกิล Wi-Fi แล้วไม่สามารถถอดได้
참고: 연결된 Wi-Fi 동글은 제거할 수 없습니다.
Napomena: Wi-Fi dongl se ne može ukloniti nakon uključivanja.
Примітка: Електронний ключ Wi-Fi не можна витягувати після підключення.
ملاحظة: لا يمكن إزالة دونجل Wi-Fi بعد توصيله.
შენიშვნა: Wi-Fi-ის გასაღების მოხსნა შეუძლებელია ჩართვის შემდეგ.
Նշում. Wi-Fi-ի շարժական սարքը չի կարող հեռացվել միացվելուց հետո:

36.7JY01H001-A
P/N:MC.JUX11.003

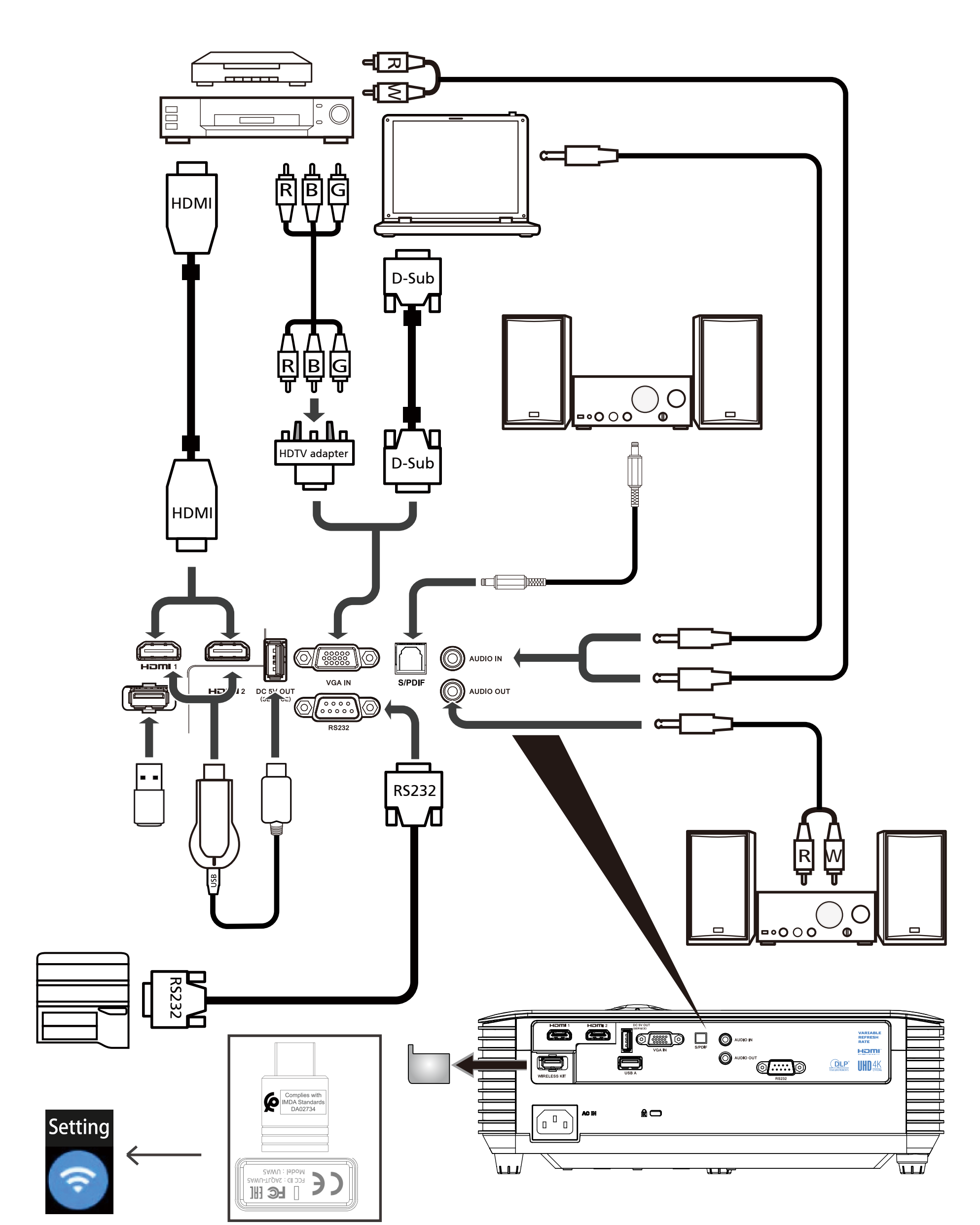

Pls. do not plug out UWA5 dongle after plug-in.
Note: Connector interface is subject to model’s specifications

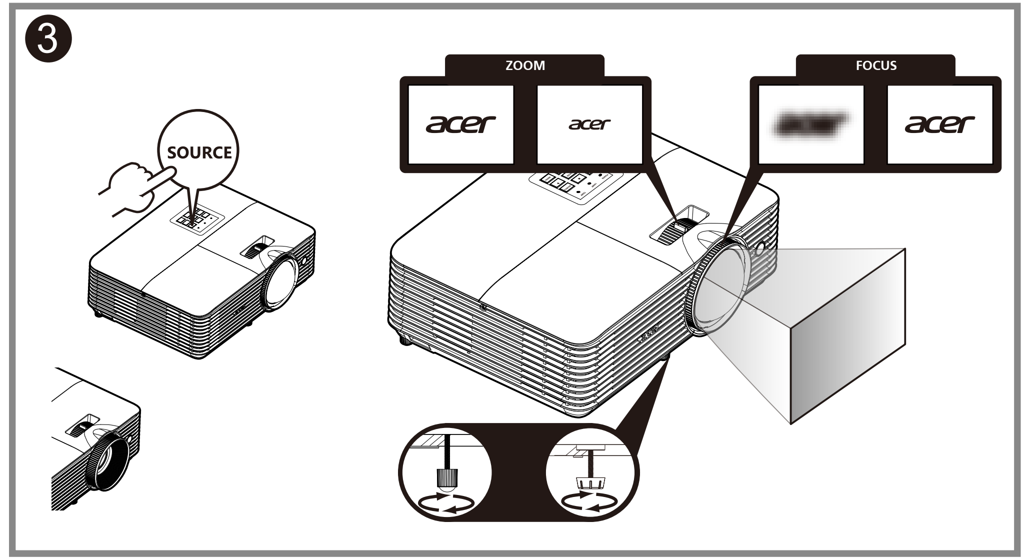

Adjust the image

Atur gambarnya
Upravit obrázek
Juster billede
Bild anpassen
Ajuste la imagen
Điều chỉnh hình ảnh
Ajuster l’image
Prilagodite sliku
Regolare l’immagine
Állítsa be a képet
Pas het beeld aan
Juster bildet
Dostosuj obraz
Ajustar a imagem
Отрегулируйте изображение
Görüntüyü ayarla
Кескінді түзету
Şəkli tənzimləyin
Reglați imaginea
Prilagodite sliko
Nastavenie obrazu
Säädä kuvaa
Justera bilden
Регулирайте изображението
Ρυθμίστε την εικόνα
調整影像
调整图像
画像を調整
ปรับภาพ
이미지 조정
Podesite sliku
Налаштуйте зображення
اضبط الصورة
გამოსახულების გასწორება
Կարգավորեք պատկերը

To clean the lens, the projector must be under the cooled condition (shutdown state) for at least 30 minutes before performing the cleaning. In addition, specialized cleaning agent must be used. For details, please refer to relevant information in the user manual.

Untuk membersihkan lensa, proyektor harus dalam keadaan dingin (keadaan mati) sekurang-kurangnya selama 30 menit sebelum pembersihan. Selain itu, harus digunakan bahan pembersih khusus. Untuk detailnya, silakan merujuk pada informasi terkait dalam panduan pengguna.

Před čištěním objektivu je nutno nechat projektor vychladnout (ve vypnutém stavu) alespoň po dobu 30 minut. Kromě toho je nezbytné použít speciální čisticí prostředek. Příslušné podrobné informace najdete v uživatelské příručce.

For at rengøre linsen, skal projektoren have være i afkølet tilstand (slukket) i mindst 30 imnutter, før den rengøres. Udover dette skal der bruges særligt rengøringsmiddel. For yderligere oplysninger bedes du se de relevante oplysninger i brugsvejledningen.

Zur Reinigung des Objekts muss der Projektor mindestens 30 Minuten lang im abgekühlten Zustand (abgeschaltet) sein. Zudem muss ein spezielles Reinigungsmittel verwendet werden. Einzelheiten zu relevanten Informationen entnehmen Sie bitte der Bedienungsanleitung.

Para limpiar la lente, el proyector debe haberse enfriado (estado de apagado) durante al menos 30 minutos antes de realizar la limpieza. Además, se debe utilizar un -agente de limpieza especializado. Para obtener más detalles, consulte la información pertinente del manual del usuario.

Trước khi có thể vệ sinh thấu kính, máy chiếu phải được nguội (trong trạng thái tắt) ít nhất 30 phút. Ngoài ra, người dùng phải sử dụng chất làm sạch đặc dụng. Để biết thêm thông tin chi tiết, vui lòng xem phần thông tin liên quan trong hướng dẫn sử dụng.

Pour nettoyer l'objectif, le projecteur doit sêtre refroidi (état d'arrêt) pendant au moins 30 minutes avant de procéder au nettoyage. En outre, un produit de nettoyage spécial doit être utilisé. Pour plus de détails, veuillez vous référer aux informations dans le manuel de l'utilisateur.

Za čišćenje objektiva, projektor mora biti u ohlađenom stanju (isključeno stanje) barem 30 minuta prije izvođenja čišćenja. Osim toga, mora se koristiti posebno sredstvo za čišćenje. Više pojedinosti potražite u odgovarajućem priručniku.

Per pulire l'obiettivo, il proiettore deve essere in condizioni di raffreddamento (stato di spegnimento) per almeno 30 minuti prima di eseguire la pulizia. Inoltre, è necessario utilizzare un agente di pulizia specializzato. Per i dettagli, fare riferimento alle informazioni pertinenti nel manuale dell'utente.

A lencse tisztításához a kivetítőnek hűtött állapotban kell lennie (leállított állapot) legalább 30 perce, mielőtt elvégezné a tisztítást. Ezenkívül speciális tisztítószer használandó. A részletekért lásd a felhasználói útmutató megfelelő fejezetét.

Voor het reinigen van de lens moet de projector ten minste 30 minuten in de gekoelde toestand (uitschakelstatus) staan voorafgaand aan het uitvoeren van reiniging. Bovendien moet een gespecialiseerd reinigingsmiddel worden gebruikt. Raadpleeg voor details de relevante informatie in de gebruikershandleiding.

Når man skal rengjøre linsen, må projektoren være nedkjølt (slått av) i minst 30 minutter før man rengjør. Man må dessuten bruke spesielt rengjøringsmiddel. Du finner mer relevant informasjon i bruksanvisningen.

W celu wyczyszczenia obiektywu należy odczekać co najmniej 30 minut, aby projektor ostygł (po wyłączeniu). Ponadto należy użyć specjalnego środka czyszczącego. Szczegółowe informacje na ten temat można znaleźć w podręczniku użytkownika.

Para limpar a lente, o projector deve ser arrefecido (desligado) durante pelo menos 30 minutos antes de efetuar a limpeza. Além disso, deve ser utilizado um produto de limpeza especializado. Para mais detalhes, consulte as informações relevantes no manual do utilizador.

Чтобы очистить объектив, необходимо остудить проектор (в выключенном состоянии) в течение минимум 30 минут перед проведением очистки. Кроме того, необходимо использовать специальное очищающее средство. Подробную информацию см. в соответствующих разделах руководства пользователя.

Merceği temizlemek için, temizleme işlemini gerçekleştirmeden önce projektör en az 30 dakika soğutulmuş durumda (kapalı durumda) olmalıdır. Ayrıca özel temizleme maddesi kullanılmalıdır. Ayrıntılı bilgi için lütfen kullanım kılavuzundaki ilgili bilgilere bakın.

Объективті тазалау үшін проектор кем дегенде 30 минут бұрын салқындатылған (өшірілген) күйде болуы тиіс. Сондай-ақ арнайы тазалағыш зат қолдану керек. Қосымша мәлімет алу үшін пайдаланушы нұсқаулығындағы сәйкес ақпаратты қараңыз.

Linzaları təmizləmək üçün projektor təmizləməzdən əvvəl ən azı 30 dəqiqə soyudulmuş (bağlı) vəziyyətdə olmalıdır. Bundan əlavə, xüsusi təmizləyici maddədən istifadə oluna bilər. Ətraflı məlumat almaq üçün istifadəçinin təlimat kitabçasındakı müvafiq məlumatlar ilə tanış olun.

Pentru a curăța lentils, proiectorul trebuie să fie în condiție răcită (stare oprită) pentru cel puțin 30 de minute înainte de a începe curățarea. Pe lângă asta, un agent special de curățare trebuie folosit. Pentru detalii vă rugăm citiți informațiile relevante în manualul de utilizare.

Pred čiščenjem leče mora biti projektor ohlajen (izklopljeno stanje) vsaj 30 minut. Poleg tega je treba uporabiti specializirano čistilno sredstvo. Za podrobnosti glejte ustrezne informacije v uporabniškem priročniku.

Ak chcete vyčistiť objektív, projektor musí byť vo vychladenom stave (vypnutom stave) minimálne 30 minút pred vykonávaním čistenia. Okrem toho sa musí použiť aj špeciálny čistiaci prostriedok. Podrobnosti nájdete v rámci príslušných informácií v používateľskej príručke.

Puhdistaaksesi linssin, projektorin on oltava jäähtynyt (sammutetussa tilassa) vähintään 30 minuuttia ennen puhdistusta. Lisäksi on käytettävä erityistä puhdistusainetta. Katso aiheeseen liittyviä lisätietoja käyttöoppaasta.

För att rengöra linsen måste projektorn vara i svalt tillstånd (avstängd) i minst 30 minuter innan rengöringen utförs. Dessutom måste ett särskilt rengöringsmedel användas. Se användarhandboken för mer information.

За да почистите лещата, проекторът трябва да е в охладено състояние (изключен) в продължение на най-малко 30 минути преди да извършите почистване. Освен това, трябва да се използва специален почистващ препарат. За повече информация, вижте съответната информация в ръководството на потребителя.

Για τον καθαρισμό του φακού, ο προβολέας πρέπει να έχει ψυχθεί (κατάσταση απενεργοποίησης) για τουλάχιστον 30 λεπτά πριν από την εκτέλεση του καθαρισμού. Επιπλέον, πρέπει να χρησιμοποιείται εξειδικευμένο μέσο καθαρισμού. Για λεπτομέρειες, ανατρέξτε στις σχετικές πληροφορίες στο εγχειρίδιο χρήσης.

清潔鏡頭必須在投影機冷機狀態至少 30分鐘以上，並搭配專用的清潔劑。細節請參考手冊中相關資訊。

在清洁镜头之前，投影机必须在冷却情形（关机状态）下至少30分钟，然后方可执行清洁。此外，必须使用专用清洁剂。有关详情，请参阅用户手册中的相关信息。

レンズを清掃する場合は、プロジェクターを30分以上冷却された状態（シャットダウン状態）に置いた後、清掃を実施してください。また、特別な洗浄剤を使用してください。詳細については、ユーザーマニュアルの関連情報を参照してください。

ในการทำความสะอาดเลนส์ โปรเจ็กเตอร์ต้องอยู่ในสภาวะทีเย็น (สถานะปิดเครือง) เป็นเวลาอย่างน้อย 30 นาทีก่อนทีจะดำเนินการทำความสะอาด นอกจากนี ต้องใช้สารทำความสะอาดทีออกแบบมาเฉพาะด้วย สำหรับรายละเอียด โปรดดูข้อมูลทีเกียวข้องในคู่มือผู้ใช้

렌즈를 세척하려면 프로젝터가 최소 세척 30분 전부터 저온 상태이어야 합니다. 추가로, 특화된 세정제를 사용해야 합니다. 자세한 내용은 사용자 매뉴얼에 관련 정보를 확인해 주세요.

Da bi se očistilo sočivo, projektor mora da bude u stanju hlađenja (stanju isključenja) najmanje 30 minuta pre čišćenja. Pored toga, mora se koristiti specijalizovano sredstvo za čišćenje. Za detaljnije informacije pogledajte relevantne informacije u uputstvu za upotrebu.

Щоб очистити об’єктив, необхідно охолодити проектор (у вимкненому стані) впродовж принаймні 30 хвилин до проведення очищення. Крім того, необхідно використовувати спеціальний очищуючий засіб. Детальну інформацію див. у відповідних розділах посібника з експлуатації.

لتنظيف العدسة، يجب أن يكون جهاز العرض في حالة تبريد (حالة إغلاق) لمدة 30 دقيقة على الأقل قبل إجراء التنظيف. إضافة إلى ذلك، يجب استخدام مادة تنظيف مخصوصة. للاطلاع على التفاصيل، يرجى الرجوع إلى المعلومات ذات الصلة في دليل المستخدم.

ობიექტივის გასაწმენდათ პროექტორი უნდა იყოს გაგრილებულ (გამორთულ) მდგომარეობაში მინიმუმ 30 წუთის განმავლობაში გაწმენდამდე. გარდა ამისა საჭიროა სპეციალური გასაწმენდი აგენტის გამოყენება. დეტალები იხილეთ მომხმარებლის სახელმძღვანელოს შესაბამის ინფორმაციაში.

Ոսպնյակները մաքրելու համար պրոյեկտորը պետք է լինի հովացած (անջատված) վիճակում՝ նախքան մաքրելն առնվազն 30 րոպե առաջ: Բացի այդ, անհրաժեշտ է օգտագործել հատուկ մաքրող միջոց: Մանրամասների համար ծանոթացեք օգտվողի ձեռնարկի համապատասխան տեղեկատվությանը: